Art. 38861

DVR 2

Telecamera veicolare

GB CAR VIDEO RECORDER

F CAMERA VIDEO POUR VOITURE

D KFZ - VIDEOKAMERA

E VIDEOCÁMARA de VIDEO para COCHE

ISTRUZIONI

Descrizione del prodotto - Product description

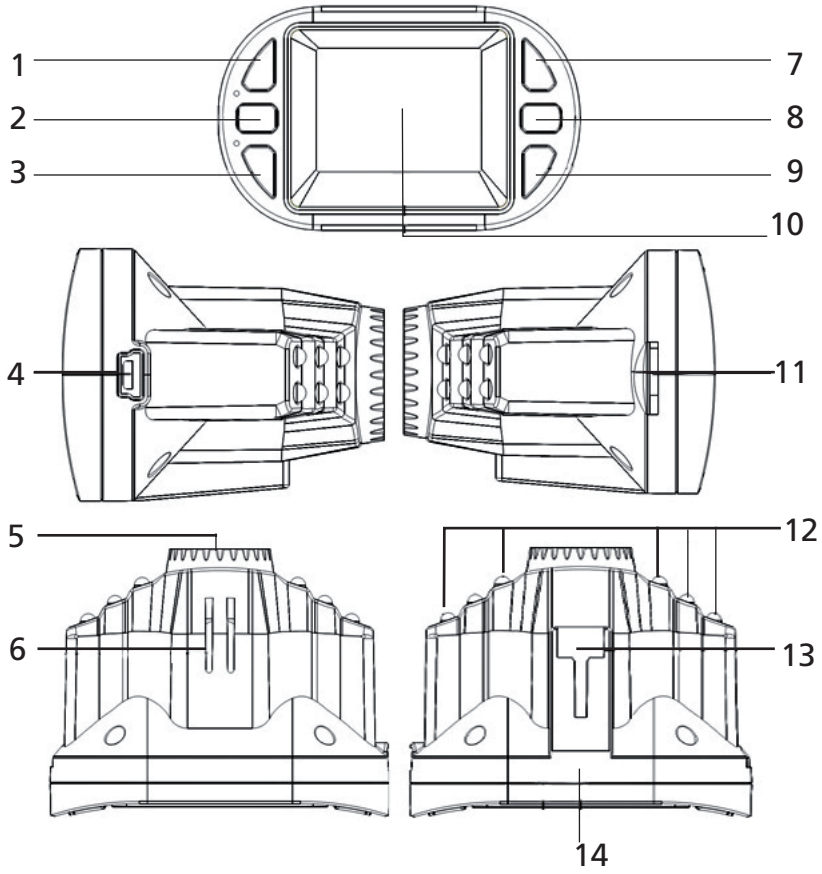

1 SU -Up Button	**2** Menu	**3** GIÙ- Down Button
4 Mini USB - USB Interface	**5** Camera	**6** Altoparlante - Speaker
7 OK Button	**8** Mode	**9** ON/OFF
10 DISPLAY - Screen	**11** Slot Memoria-TF Slot	**12** Infrarossi-LED Flash light
13 Attacco- Bracket Hole	**14** Microfono - MIC	

I PULSANTI E FUNZIONI

❶ **SU** premere SU per spostarsi nel menú

❷ **MENU** Premere il pulsante menú per accedere alle impostazioni

❸ **GIÚ** premere GIU' per spostarsi nel menú

❹ **presa mini USB**

Collegare al PC per scaricare i file

Collegare a fonte di corrente esterna per caricare la batteria.

❺ **CAMERA**

Grandangolo di 120°

❻ Altoparlante

Riproduce audio Video e note del dispositivo

❼ **OK**

Per registrare video e scattare foto;

Modalità video premere OK per registrare o fermare la registrazione corrente;

Modalità foto premere OK per scattare una foto;

Nel menú premere OK per confermare;

❽ **MODE**

Premere per passare da modalità ***video>foto>audio>playback***

SOS: tenere premuto **MODE** per attivare la modalità BLOCCO ed impedire che il file venga cancellato nella modalità playback o dalla registrazione in loop (per sbloccarlo l'utente deve andare nelle impostazione della modalità playback)

❾ **ON/OFF**

Tenere premuto per accendere o spegnere il dispositivo oppure premere velocemente per attivare o disattivare gli infrarossi.

❿ **MONITOR**

Finestra di visualizzazione

⓫ **SLOT MEMORIA**

Spazio dove inserire la memoria micro SD

⓬ **INFRAROSSI**

Premere 1 volta veloce il pulsante ON/OFF per attivare/disattivare gli infrarossi

⓭ **ATTACCO**

Per collegare il braccio a ventosa

⓮ **MICROFONO**

Per registrare suoni durante iI video

- Accensione e spegnimento automatico
- Registrazione automatica quando il dispositivo riceve corrente e salvataggio automatico prima dello spegnimento in mancanza di corrente/batteria
- Non salta secondi di registrazione

VIDEO / FOTO

• ACCENSIONE E SPEGNIMENTO

Tenere premuto **ON/OFF** per accendere o spegnere la videocamera

ATTENZIONE: ***il dispositivo si spegne automaticamente dopo aver segnalato l'esaurimento della batteria.***

•VIDEO

Premere il pulsante **M** fino a quando non compare il simbolo della videocamera sul display in alto a destra. Premere **OK** per iniziare la registrazione. Un pallino rosso lampeggiante indica che la registrazione è in corso.
Ripremere OK per interrompere la registrazione

•FOTO

Premere il pulsante **M** fino a quando non compare la lettera **A** sul display in alto a destra. Premere **OK** per scattare una foto.

•AUDIO

Premere il pulsante **M** fino a quando non compare il simbolo del microfono sul display in alto a destra. Premere **OK** per iniziare la registrazione.
Un pallino rosso lampeggiante indica che la registrazione è in corso.
Ripremere **OK** per interrompere la registrazione

•VIDEO/FOTO PLAYBACK

Premere il pulsante **M** fino a quando non compare il simbolo del playback sul display in alto a destra.
Premere **SU** o **GIU'** per spostarsi tra i file ed in caso di video premere **OK** per riprodurre.

•MENU

Premere **MENU** per accedere alle impostazioni video, premere nuovamente per passare alle impostazioni generali.
Usare i pulsanti **SU** e **GIU'** per spostarsi nel menú e **OK** per entrare/confermare le opzioni. Premere **MENU** o **MODE** per uscire dalle impostazioni

•MENU VIDEO: premere il pulsante menú quando si è nella modalità video

Risoluzione video: **1080p - 720p – VGA**
Registrazione data: acceso – spento
Rilevatore di movimenti: acceso – spento

Registrazione in loop:spento – **1 min** – **3 min** – **5 min** – **10min**
Registrazione vocale: acceso – spento

•MENU FOTO: premere il pulsante menú quando si è nella modalità foto
Risoluzione foto: 3M – 2M – 1,3M – VGA

•MENU PLAYBACK

Elimina: file corrente – tutti i file
Bloccare/Sbloccare: blocca corrente – blocca tutti – sblocca corrente – sblocca tutti
Anteprima: cancellare – confermare
Volume: 0-6

•**IMPOSTAZIONI GENERALI**:
Premere 2 volte il pulsante menú.
Formatta: cancellare – confermare
Lingua: italiano, inglese, francese, tedesco, spagnolo
Spegnimento automatico: acceso – spento
Impostazioni predefinite: cancellare – confermare
Frequenza: 50Hz – 60Hz
Impostazione data/ora: usare i pulsanti su e giù per regolare e il pulsante ok per spostarsi alla selezione successiva
Usb: memoria di massa – PC camera

MODALITÀ USB

Aprire le impostazione generali, entrare nella sezione **USB** e selezionare il tipo di collegamento:

❶ ***MEMORIA DI MASSA*** - Permette di visualizzare video e foto dal vostro PC
❷ ***PC-CAMERA*** - Il dispositivo viene visto come una videocamera esterna
Collegare la videocamera al pc tramite cavo usb.

BATTERIA

Indicatori di batteria:
Il dispositivo dispone di una batteria interna 800mAh
• La ricarica completa richiede 180 min. Un led rosso indica che il dispositivo è sotto

BATTERIA PIENA

BATTERIA QUASI PIENA

BATTERIA QUASI SCARICA

BATTERIA SCARICA

carica. a ricarica completata il led si spegne.
Ci sono 3 metodi per ricaricare il dispositivo:
1. trasformatore di corrente da casa
2. trasformatore di corrente da auto
3. collegamento tramite cavo **USB** al **PC**.

ATTTENZIONE: questo dispositivo si ricarica solo con corrente in entrata di 5V, non rispettare la seguente indicazione può portare al danneggiamento del dispositivo.
Il trasformatore di corrente fornito funziona solo con prese accendisigari da 12V.

NOTA: in caso di blocco del Sistema, collegare il dispositivo ad una fonte di corrente e poi scollegare per fare un reset.

RISOLUZIONE PROBLEMI:

Non posso fare registrazioni o scattare foto
Controllare se è rimasto spazio libero sulla memoria o se è bloccata

Si blocca automaticamente durante la registrazione
Utilizzare memorie SDHC ad alta velocità che sono quelle di Classe 4 e Classe 6

“ERRORE FILE” compare sulla preview di video o foto:
In caso di errore di lettura dei file, formattare la memoria.

Video non chiari
Controllare se la lente è sporca o ci sono impronte digitali.
Pulire con un panno pulito.

Interferenze
Regolare la frequenza nel menú per rimuovere le interferenze

GB BUTTON AND INTERFACE FUNCTION DESCRIPTION

❶ UP BUTTON

press UP to move through the **MENU**

❷ MENU BUTTON

Short press on this button to show function setting menu.

❸ DOWN BUTTON

press down to move through the **MENU**.

❹ MINI USB DATA INTERFACE

Connect PC for Data transfer
Connect to external power to charge battery or provide working power.

❺ CAMERA 120°wide-angle Lens

❻ SPEAKER Video playback, voice monitor, operating sound warning

❼ OK BUTTON

Confirmation button for video recording and taking photo;
In recording mode, press this mode to start video recording, re-press to stop
In photo mode, short press to take photo.
In menu mode use as Confirmation button.

❽ MODE

Press mode button to shift from **video**>**photo>audio>playback mode**

SOS function: short press to lock the video while recording. Locked file can not be cancelled directly or overwritten by loop function (to remove lock, enter the menu option in the playback mode)

❾ POWER ON/OFF

Keep pressed to turn ON/OFF the device or press 1 time quickly to activate the night-vision

❿ SCREEN

View Window

⓫ TF SLOT

Slot for memory card

⓬ LED FLASH LIGHT

Night vision flash light which can turn ON/OFF by pressing 1 time quickly the power button.

⓭ BRACKET HOLE

Install vehicle bracket hole

⓮ MIC

To record voices and sound

- Automatic power ON/OFF synchronized with car.
- Recording starts when the device turns ON and stops when it turns OFF.
  (the recording is saved before turning completely OFF)
- Seamless loop recording, don’t leak second

VIDEO/PHOTO

•POWER ON/OFF

Keep pressed the power button to turn ON/OFF the camera.
NOTICE*: video instrument will automatically power off after waning of low battery*

• VIDEO

press **M** button to shift to **REC** mode, the recording camera icon will appear on the top right corner of the display. Press **OK** button to start recording and a red dot will start flashing on the display

• PHOTO

press **M** button to shift to photo mode, an **A** letter will appear on the right top corner of the display. Press **OK** to take a picture.

• AUDIO mode

press **M** button to shift to Audio mode, a microphone will appear on the right top corner of the display. Press **OK** to start recording and again to stop.

•VIDEO/PHOTO PLAYBACK

press **M** button to shift to playback mode, the playback icon will appear on the right top corner of the display

Use **UP** and **DOWN** to move through the files and **OK** to confirm/play a video.

•MENU

Press MENU button once to enter the video setting and press again to enter the general setting. Use **UP / DOWN** button to move through the setting options and press **OK** to enter/confirm the choice.

press **MENU** or **MODE** button to exit the setting status.

•VIDEO MENU:

press menu button in the video mode

Size: **1080p – 720p** – VGA
Date stamp: on – off
Movement detect: on – off
recording time (loop): off – **1 min – 3 min – 5 min – 10 min**
audio recording: on – off

•PHOTO MENU:

press menu button in the photo mode Resolution: **3M – 2M – 1,3M – VGA**

•PLAYBACK MENU

Delete: current file – all files
Lock/unlock: block current – block all – unlock current – unlock all
Thumbnail: cancel – confirm
Volume: 0-6

• **GENERAL SETTING**:
Format: confirm – cancel
Language: Italian, English, French, German, Spanish
Automatic turn off: on – off
Default settings: confirm – cancel
Frequency: 50Hz – 60Hz
Date & Time: use up and down button to adjust and ok button to move through the window options.
Usb: mass memory – pc camera

• **USB MODE**
Open the general setting menú, enter in the USB section and select the connection you need:

❶ ***USB-Disk***
In this mode you can access to videos and photos taken with the camera
❷ ***PC-Camera*** In the mode the devise is seen as an external camera
Connect the device to you PC using the USB cable.

BATTERY INSTRUCTION

The device is supplier with a built-in 800 mAh battery

• **BATTERY INDICATOR**

FULL BATTERY

SLIGHTLY LOW BATTERY

LOW BATTERY

EMPTY BATTERY

A full charge requires 180min, a red led lights up when the device is charging. Once it's fully charged the led turns off.

There are three ways to charge the device:

1. Use a home **USB** charger
2. Use car **USB** charger
3. Use **PC-USB** port to charge

Notice: Notice: this device can only be charged using 5V input current. Not following this instruction might damage the product. The charger provided with the device can only work in 12V cigarette lighter sockets.

Remark: in case of crash, reset the device by connecting it to a power source and then disconnecting it.

TROUBLE SHOOTING:

For problems in normal operating situation, please try these methods below:

Can’t take photo and recording

Check if the TF card has enough space or locked

Automatically stop when recording

Use high speed SDHC memory card from Class 4 to Class 6

Appear “files error” when replay photo or video

Uncompleted files because of TF card storage error, please use formatting function to format your TF card

Unclear video

Check if there are any dirt or fingerprints; clean the lens with paper or soft cloth.

Cross stripe interference in image

Adjust the light frequency in the menú.

LAMPA S.p.A.
46019 Viadana (MN) ITALY
Ditta certificata UNI EN ISO 9001:2008
www.lampa.it

Made in China