N21283

FIT KIT

C

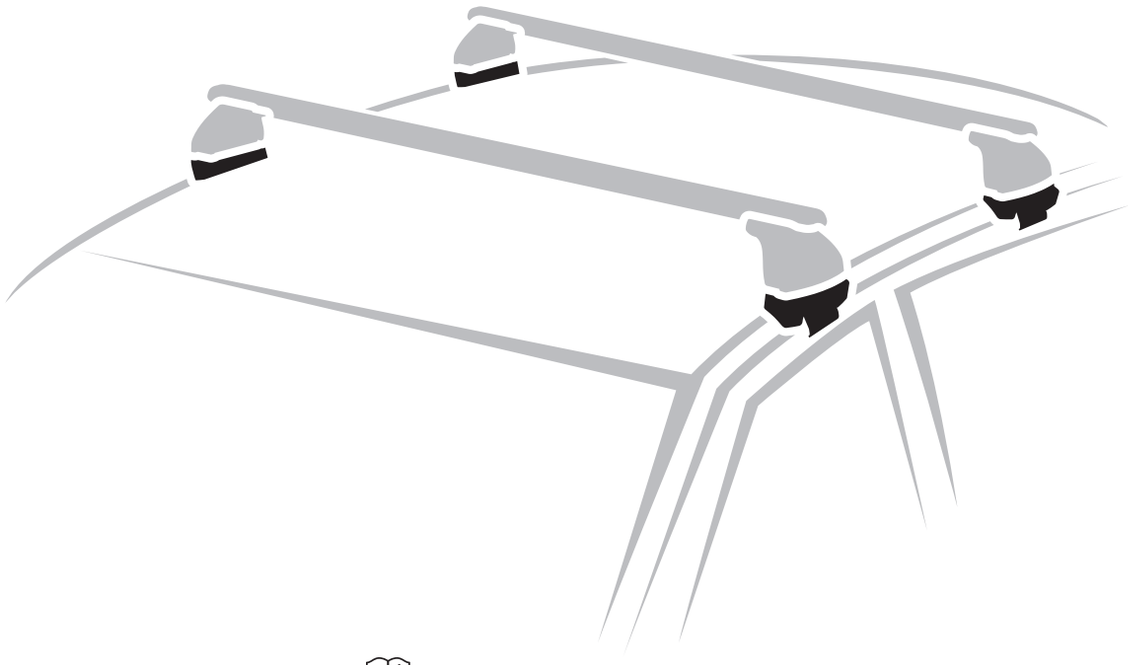

C283

ISTRUZIONI AGGIORNATE

UPDATED INSTRUCTIONS

91CA0473 r00

QUADRA ALUMIA ~~HELIO~~ SILENZIO

COMPATIBILE PER - COMPATIBLE FOR - COMPATIBLE POUR COMPATIBLE PARA - KOMPATIBEL FÜR		
MG 3	5	06/24 →

NORDRIVE®
TRANSPORT SOLUTIONS



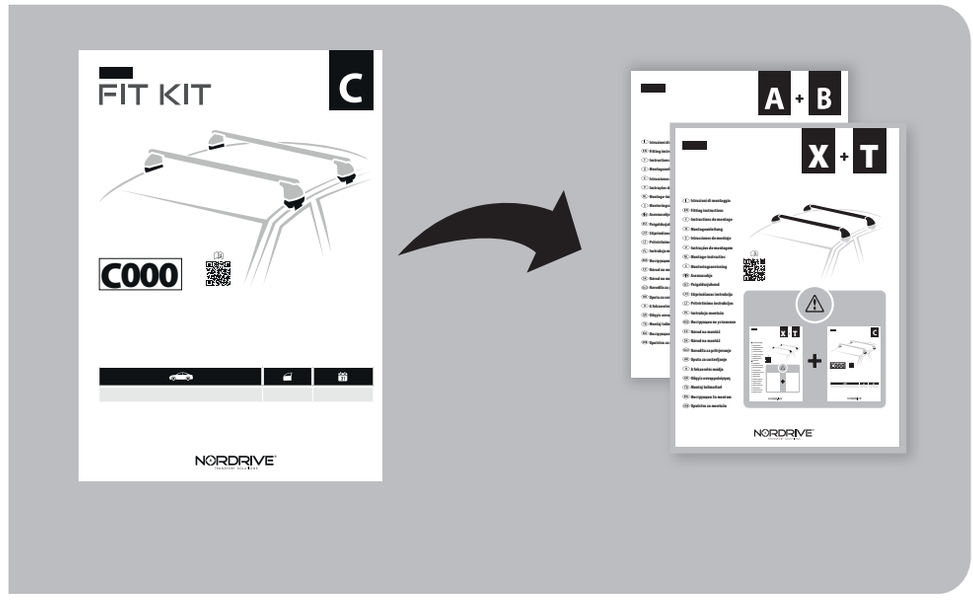

(I) Iniziare dal manuale **A**+**B** / **X**+**T** prima di proseguire con queste istruzioni **C**.

(EN) Before following these instructions **C**, please start firstly the manual **A**+**B** / **X**+**T**.

(F) Avant de suivre ces instructions **C**, veuillez commencer par le manuel **A**+**B** / **X**+**T**

(D) Lesen Sie zuerst die Anleitung von **A**+**B** / **X**+**T** bevor Sie die folgende Anweisung weiterlesen **C**.

(E) Inicie desde el manual de **A**+**B** / **X**+**T** antes de continuar con estas instrucciones **C**.

(P) Antes de seguir estas instruções **C**, leia o manual **A**+**B** / **X**+**T**.

(NL) Voordat u deze instructies **C** volgt, dient u eerst de handleiding **A**+**B** / **X**+**T** te starten.

(S) Innan ni följer dessa instruktioner **C**, vänligen läs manualen **A**+**B** / **X**+**T**.

(FIN) Aloita **A**+**B** / **X**+**T** oppaasta, ennen kuin jatkat näiden ohjeiden noudattamista **C**.

(EST) Enne nende juhiste **C** järgimist alustage kõigepealt **A**+**B** / **X**+**T** kasutusjuhendit.

(LAT) Pirms izpildāt šos norādījumus **C**, lūdzu, vispirms sāciet **A**+**B** / **X**+**T** rokasgrāmatu.

(LT) Prieš pradedant sekti šias instrukcijas **C**, prašome perskaityti vadovą **A**+**B** / **X**+**T**.

(PL) Przed wykonaniem tych instrukcji **C** należy najpierw zapoznać się z instrukcją **A**+**B** / **X**+**T**.

(RUS) Прежде чем приступить к выполнению этих инструкций **C**, начните с руководства **A**+**B** / **X**+**T**.

(CZ) Než budete pokračovat v těchto pokynech **C**, začněte od manuálu **A**+**B** / **X**+**T**.

(SK) Predtým ako budete postupovať podľa návodu, prosím prečítajte návod **A**+**B** / **X**+**T**.

(SLO) Pred vykonaním týchto pokynov **C** najskôr spustite príručku **A**+**B** / **X**+**T**.

(HR) Prije upotrebe ovih uputa **C**, prvo pokrenite priručnik **A**+**B** / **X**+**T**.

(H) Mielőtt követné ezt az utasítást **C**, olvassa el az **A**+**B** / **X**+**T** használati útmutatóját.

(GR) Διαβάστε τις οδηγίες του **A**+**B** / **X**+**T** προτού ακολουθήσετε αυτές τις οδηγίες **C**

(TR) Bu talimatları uygulamadan önce **C**, lütfen öncelikle **A**+**B** / **X**+**T** kılavuzunu başlatın.

(BG) Преди да следвате тези инструкции **C**, прочетете ръководството на **A**+**B** / **X**+**T**.

(SRB) Pre nego što sledite ova uputstva **C**, molimo vas pročitajte priručnik **A**+**B** / **X**+**T**.



C283 FIT KIT

Contenuto • Content • Contenu • Inhalt • Contenido

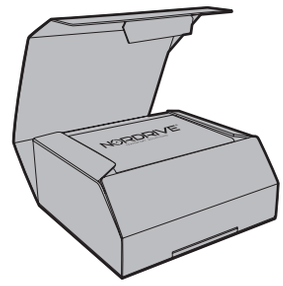

x1

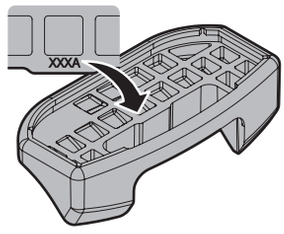

00GO0276

x1

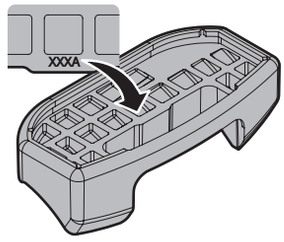

00GO0277

x1

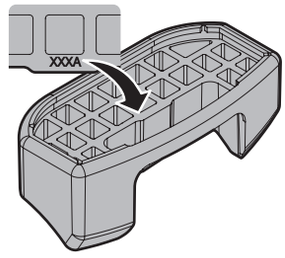

00GO0278

x1

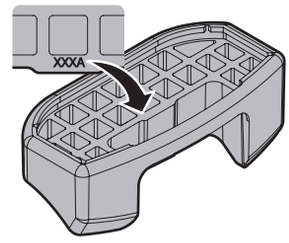

00GO0279

x1

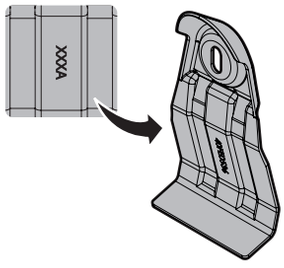

40FE0536

x1

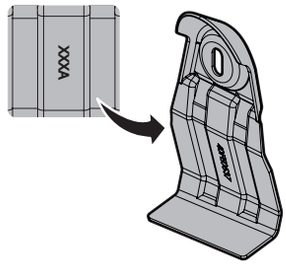

40FE0537

x1

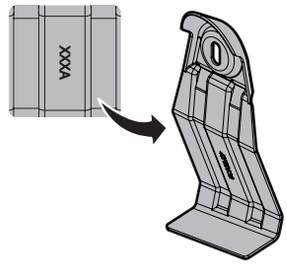

40FE0538

x1

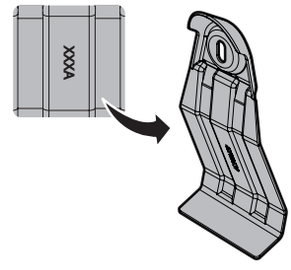

40FE0539

x2

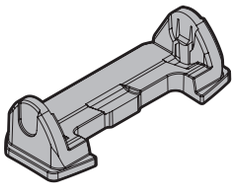

52PL0001

x2

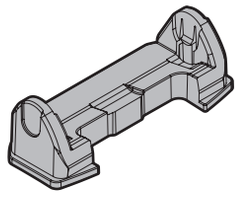

52PL0035

x4

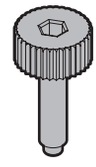

81FE054A

x4



82FE0004

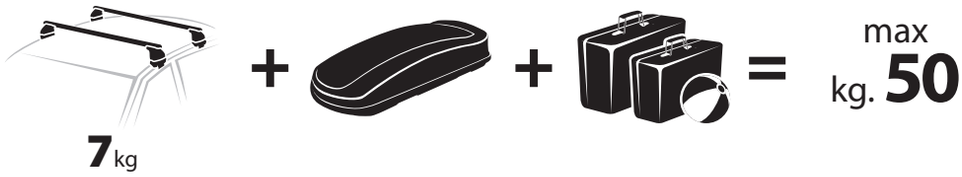

Montaggio • Fitting instructions • Montage • Montageanleitung • Montaje

COMPATIBILE PER - COMPATIBLE FOR - COMPATIBLE POUR - COMPATIBLE PARA - KOMPATIBEL FÜR

3.1 SETTINGS

			EVOS ST *STANDARD* ORIGINE RF *ROOF*		EVOS LP *LOW PROFILE*	
		31	***Front***	***Rear***	***Front***	***Rear***
MG 3	5	06/24 →	**X** 32	**Y** 30,5	**X** 40	**Y** 38,5
			F 93cm	**R** 91,5m	**F** 101cm	**R** 99,5cm

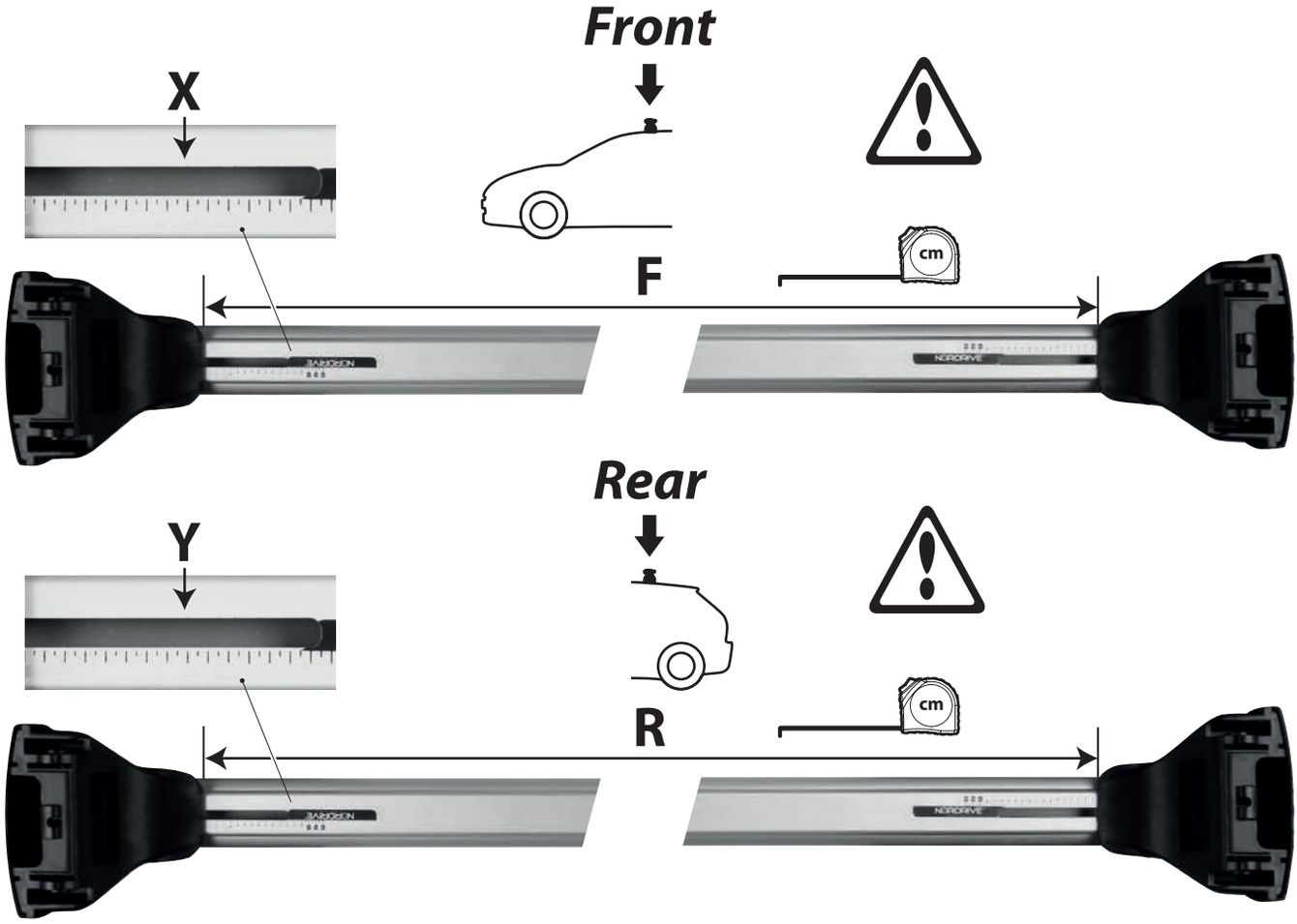



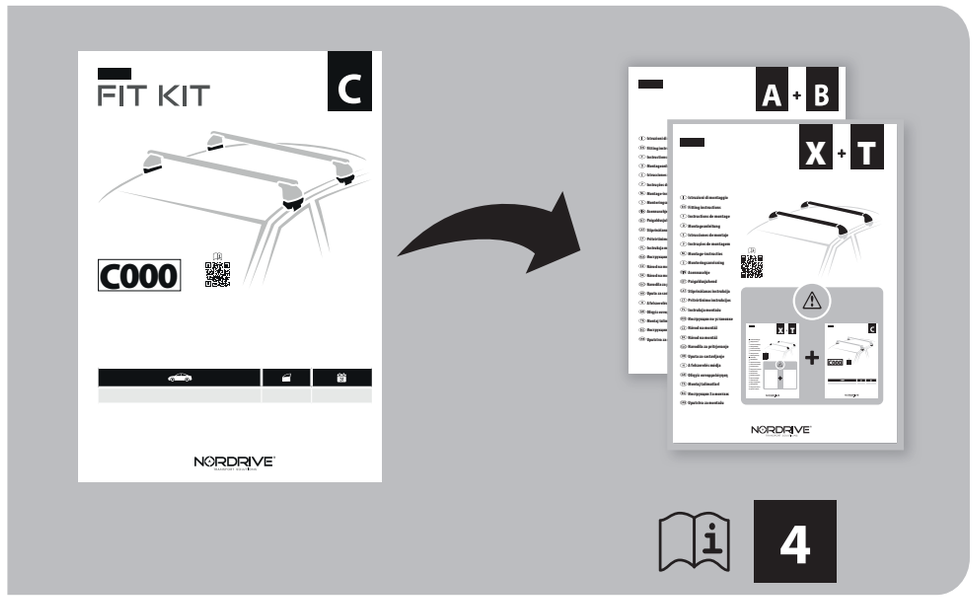

I Passare al manuale **A+B** / **X+T** e seguire le istruzioni come indicato ad intestazione pagina.

EN Switch to manual **A+B** / **X+T** and then follow the instructions as indicated above.

F Passez au manuel **A+B** / **X+T** et suivez les instructions comme indiqué ci-dessus.

D Das Handbuch **A+B** / **X+T** konsultieren und die Anleitungen wie angegeben auf Kopfzeile der Seite folgen.

E Vaya al manual de **A+B** / **X+T** y siga las instrucciones que se indican en el encabezado de la página.

P Passe para o manual **A+B** / **X+T** e siga as instruções indicadas acima.

NL Schakel over op manuele **A+B** / **X+T** en volg dan de instructies zoals hierboven aangegeven.

S Byt till manual **A+B** / **X+T** och följ där instruktionerna enligt ovan.

FIN Vaihda manuaaliseen **A+B** / **X+T** -sarjaan ja noudata sitten yllä olevia ohjeita.

EST Avage **A+B** / **X+T** juhend ja järgige ülal toodud juhiseid.

LAT Pārslēdzieties uz manuālo **A+B** / **X+T** un pēc tam izpildiet norādījumus, kā norādīts iepriekš.

LT Pereikite į vadovą **A+B** / **X+T** ir tuomet sekite instrukcijas, kaip nurodyta aukščiau.

PL Przełącz na ręczny **A+B** / **X+T**, a następnie postępuj zgodnie z instrukcjami, jak wskazano powyżej.

RUS Перейдите к руководству по **A+B** / **X+T** и следуйте инструкциям, указанным в заголовке страницы.

CZ Přejděte do příručky **A+B** / **X+T** a postupujte podle pokynů uvedených v záhlaví stránky.

SK Prejdite na návod **A+B** / **X+T** a postupujte podľa pokynov uvedených vyššie.

SLO Zamenjajte na navodila **A+B** / in potem jim sledite kot je navedeno zgoraj.

HR Prebacite se na priručnik **A+B** / **X+T** i zatim slijedite gore navedene upute.

H Váltson át az **A+B** / **X+T** használati útmutatójára és kövesse a fenti utasításokat.

GR Μεταβείτε στο φυλλάδιο του **A+B** / **X+T** και κατόπιν ακολουθήστε τις οδηγίες που φαίνονται παραπάνω.

TR Manuel **A+B** / **X+T** 'ye geçin ve ardından yukarıda belirtilen talimatları izleyin.

BG Преминете към ръководството **A+B** / **X+T** и след това следвайте инструкциите по-горе.

SRB Pređite na priručnik **A+B** / **X+T** и след това a zatim sledite gore navedena uputstva.

6.1

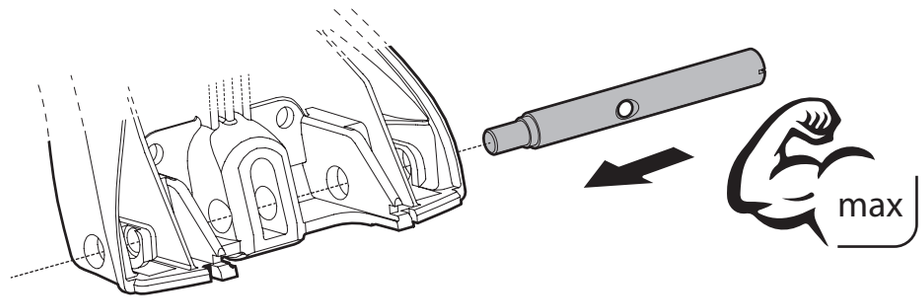
max

x4

6.2

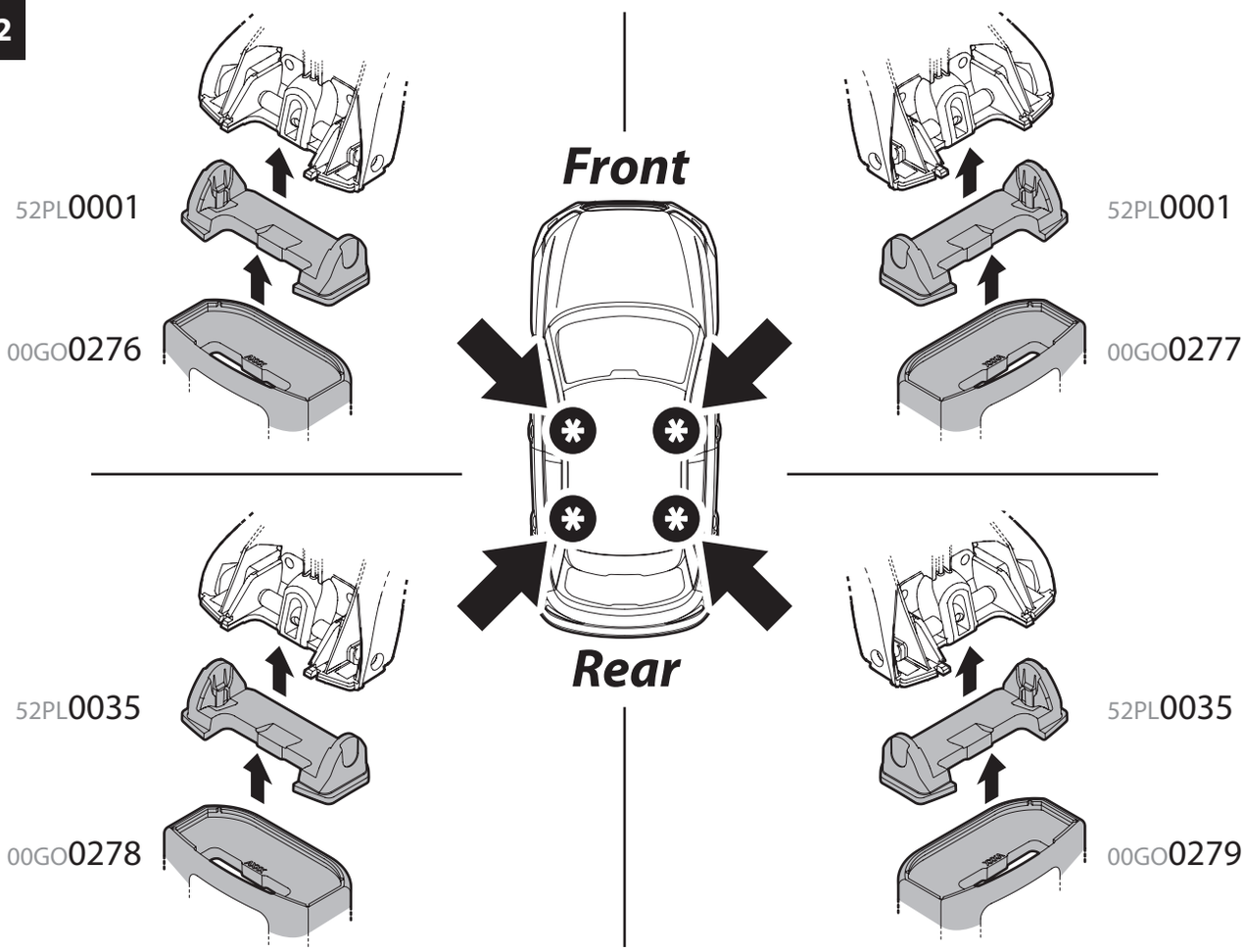
Front
52PL0001
00GO0276
52PL0001
00GO0277
52PL0035
00GO0278
52PL0035
00GO0279
Rear

6.3

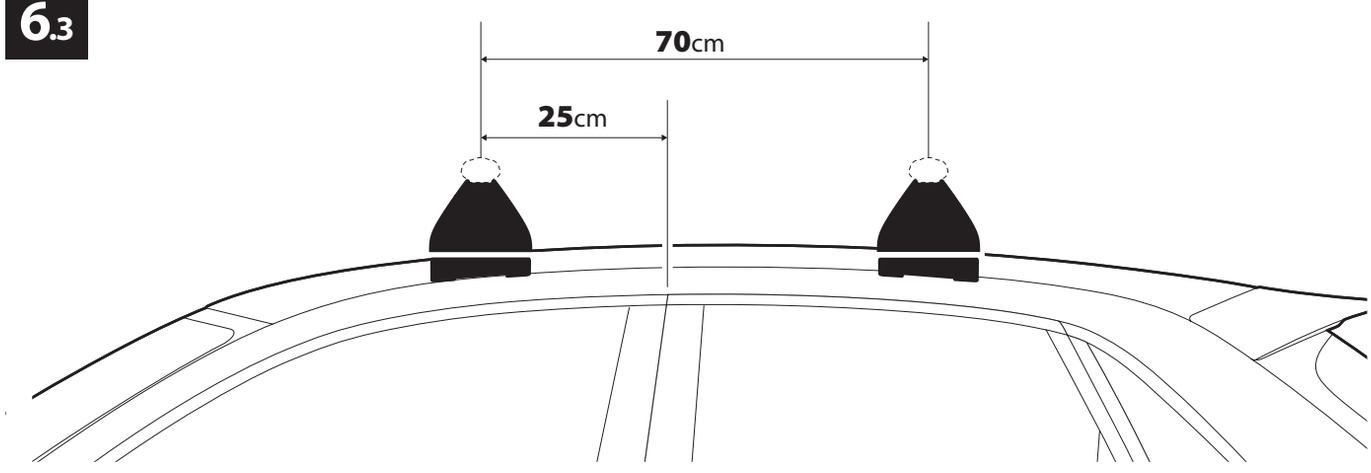
70cm
25cm

6.4

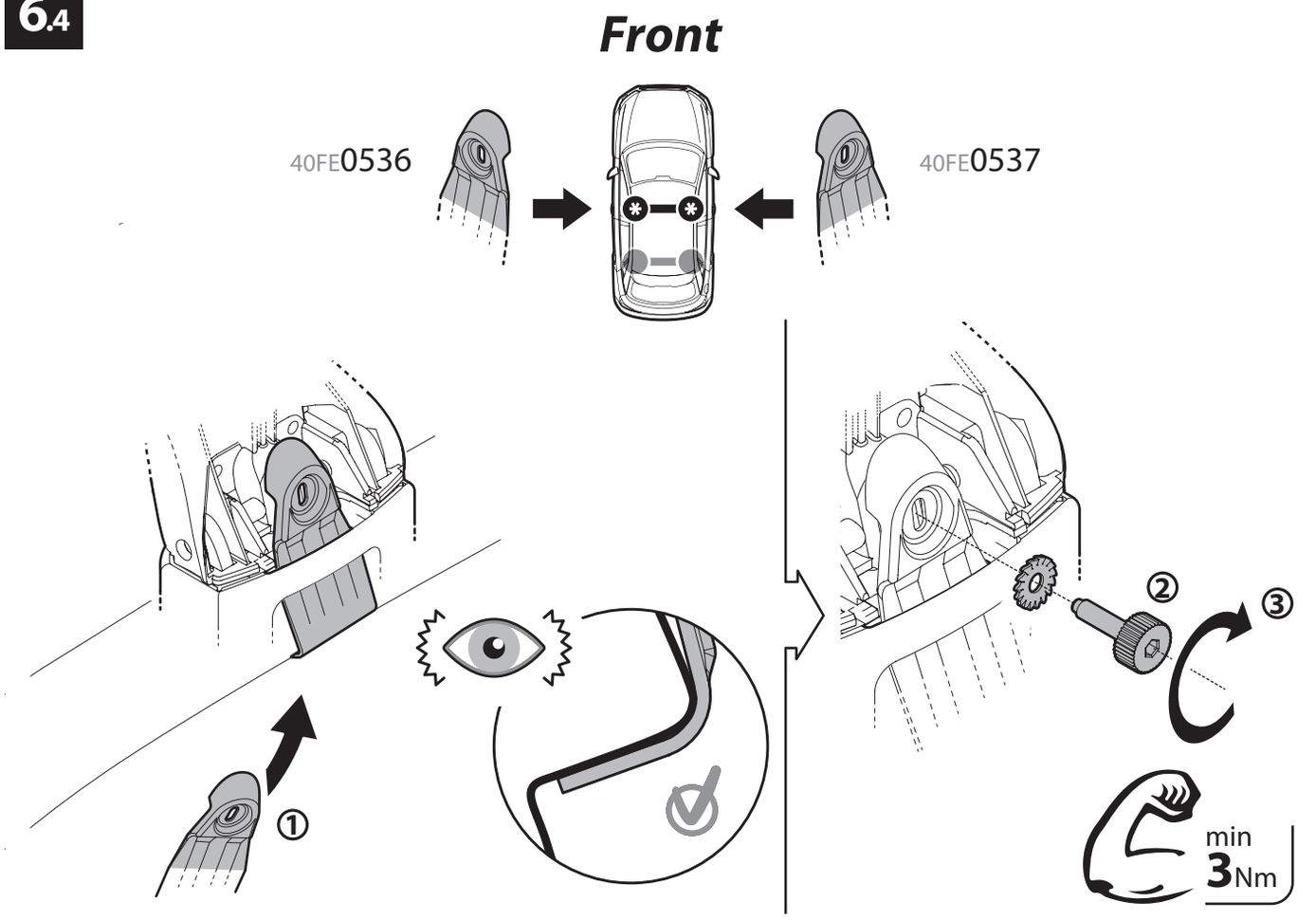
Front
40FE0536
40FE0537
①
②
③
min
3Nm

6.5

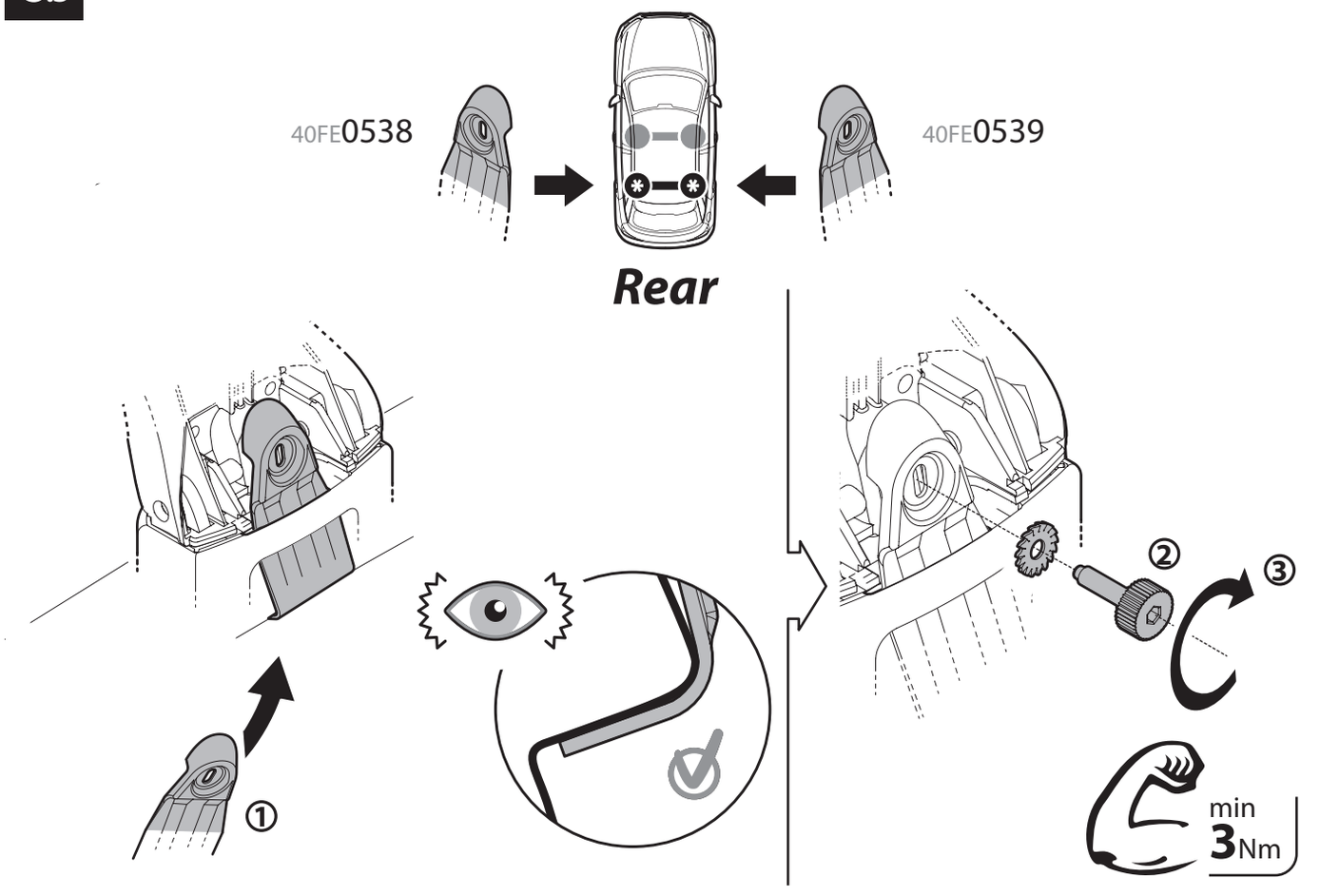
40FE0538
40FE0539
Rear
①
②
③
min
3Nm



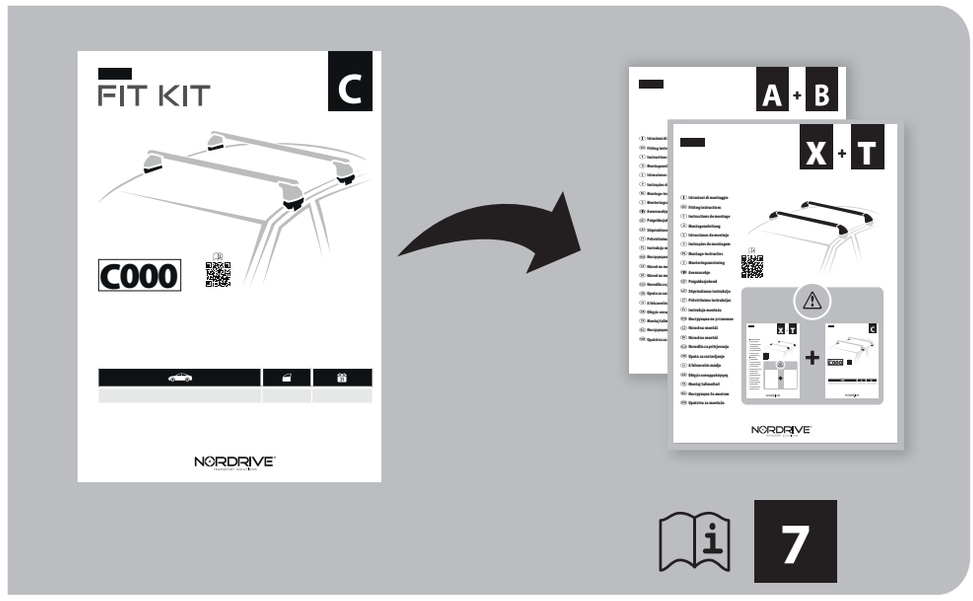

(I) Passare al manuale **A+B** / **X+T** e seguire le istruzioni come indicato ad intestazione pagina.

(EN) Switch to manual **A+B** / **X+T** and then follow the instructions as indicated above.

(F) Passez au manuel **A+B** / **X+T** et suivez les instructions comme indiqué ci-dessus.

(D) Das Handbuch **A+B** / **X+T** konsultieren und die Anleitungen wie angegeben auf Kopfzeile der Seite folgen.

(E) Vaya al manual de **A+B** / **X+T** y siga las instrucciones que se indican en el encabezado de la página.

(P) Passe para o manual **A+B** / **X+T** e siga as instruções indicadas acima.

(NL) Schakel over op manuele **A+B** / **X+T** en volg dan de instructies zoals hierboven aangegeven.

(S) Byt till manual **A+B** / **X+T** och följ där instruktionerna enligt ovan.

(FIN) Vaihda manuaaliseen **A+B** / **X+T** -sarjaan ja noudata sitten yllä olevia ohjeita.

(EST) Avage **A+B** / **X+T** juhend ja järgige ülal toodud juhiseid.

(LAT) Pārslēdzieties uz manuālo **A+B** / **X+T** un pēc tam izpildiet norādījumus, kā norādīts iepriekš.

(LT) Pereikite į vadovą **A+B** / **X+T** ir tuomet sekite instrukcijas, kaip nurodyta aukščiau.

(PL) Przełącz na ręczny **A+B** / **X+T**, a następnie postępuj zgodnie z instrukcjami, jak wskazano powyżej.

(RUS) Перейдите к руководству по **A+B** / **X+T** и следуйте инструкциям, указанным в заголовке страницы.

(CZ) Přejděte do příručky **A+B** / **X+T** a postupujte podle pokynů uvedených v záhlaví stránky.

(SK) Prejdite na návod **A+B** / **X+T** a postupujte podľa pokynov uvedených vyššie.

(SLO) Zamenjajte na navodila **A+B** / in potem jim sledite kot je navedeno zgoraj.

(HR) Prebacite se na priručnik **A+B** / **X+T** i zatim slijedite gore navedene upute.

(H) Váltson át az **A+B** / **X+T** használati útmutatójára és kövesse a fenti utasításokat.

(GR) Μεταβείτε στο φυλλάδιο του **A+B** / **X+T** και κατόπιν ακολουθήστε τις οδηγίες που φαίνονται παραπάνω.

(TR) Manuel **A+B** / **X+T** 'ye geçin ve ardından yukarıda belirtilen talimatları izleyin.

(BG) Преминете към ръковдството **A+B** / **X+T** и след това следвайте инструкциите по-горе.

(SRB) Pređite na priručnik **A+B** / **X+T** и след това a zatim sledite gore navedena uputstva.

(I) **Lotto di produzione da comunicare per eventuali ricambi**

(EN) **Production lot number to be communicated for any spare parts**

(F) **Lot de production à communiquer pour toute pièce de rechange**

(D) **Produktionscharge für eventuelle Ersatzteile**

(E) **Lote de producción a comunicar por cualquier repuesto**

Lot.

NORDRIVE®
TRANSPORT SOLUTIONS
NORDRIVE® is a registered trademark of LAMPA S.p.A.
Via G. Rossa 53/55, 46019 Viadana (MN) ITALY
Tel. +39 0375 820700
UNI EN ISO 9001 / ISO 14001 / ISO 45001
Certified Company
service@lampa.it
www.nordrive.it www.lampa.it